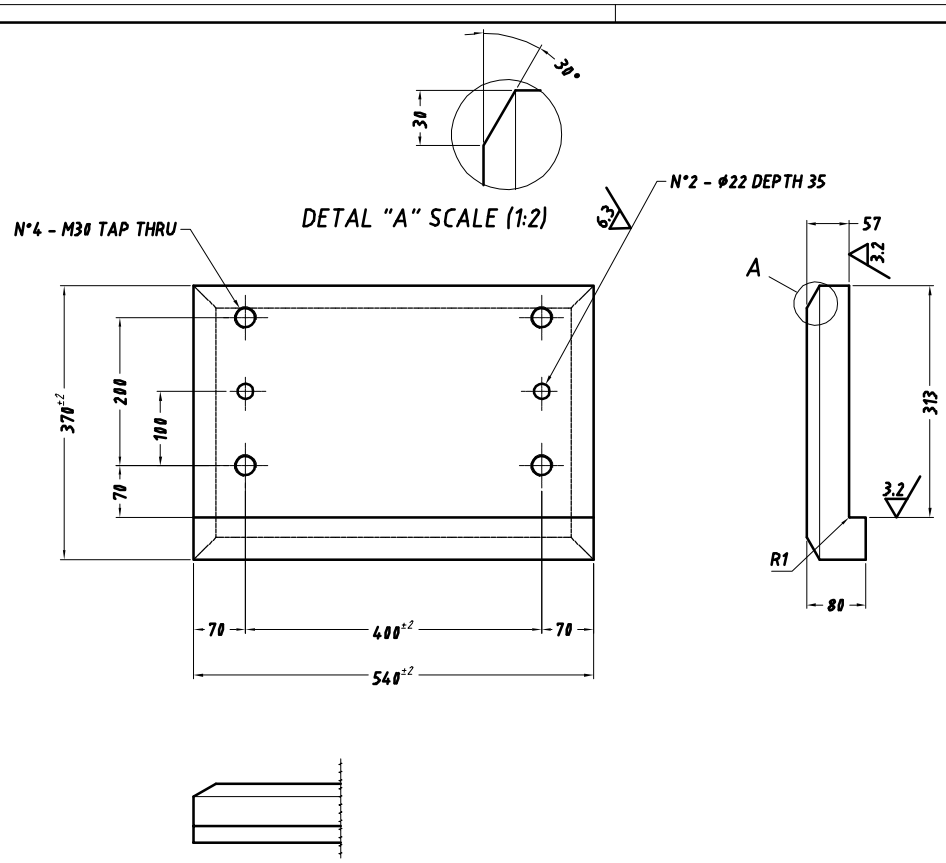

ITEM 01
Q.ty 4
S275JR EN10025
w. 95 Kg.

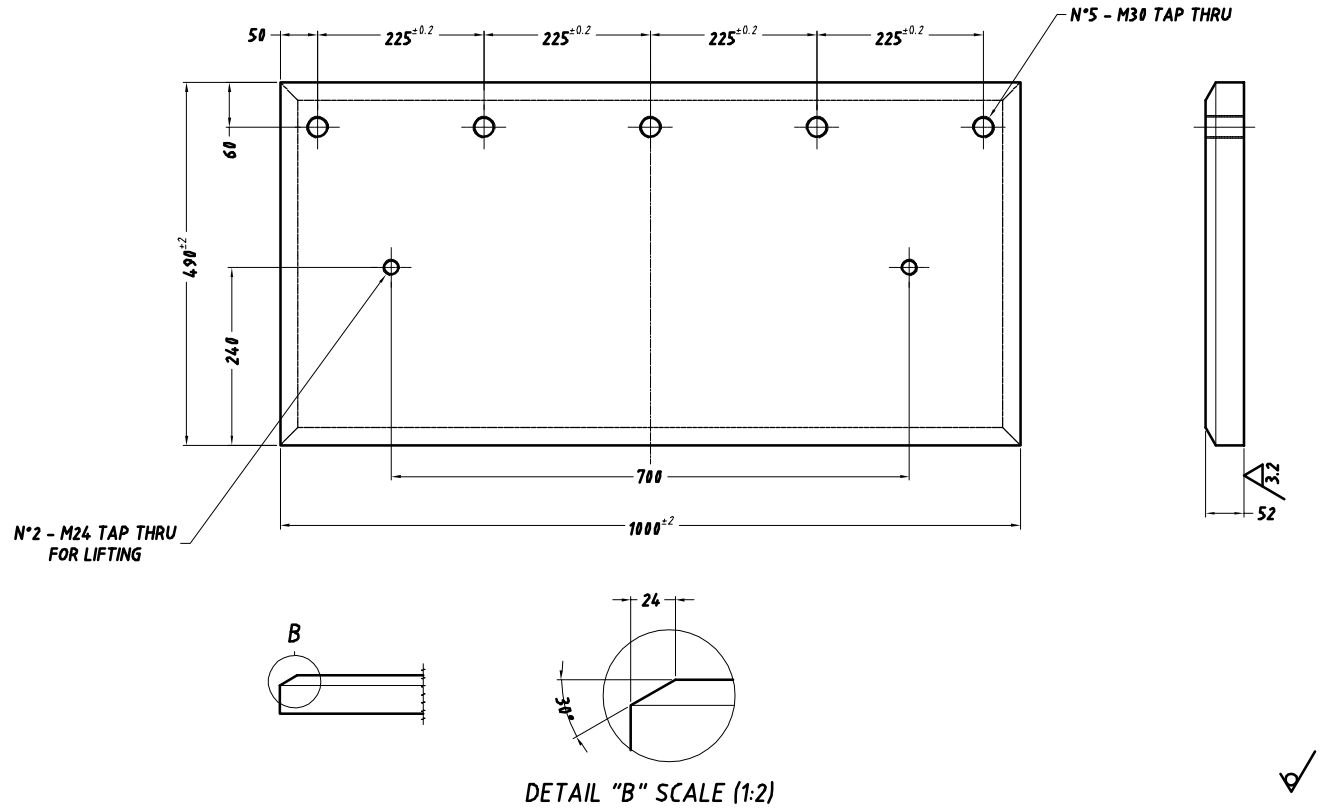

ITEM 02
Q.ty 2
S275JR EN10025
w. 200 Kg.

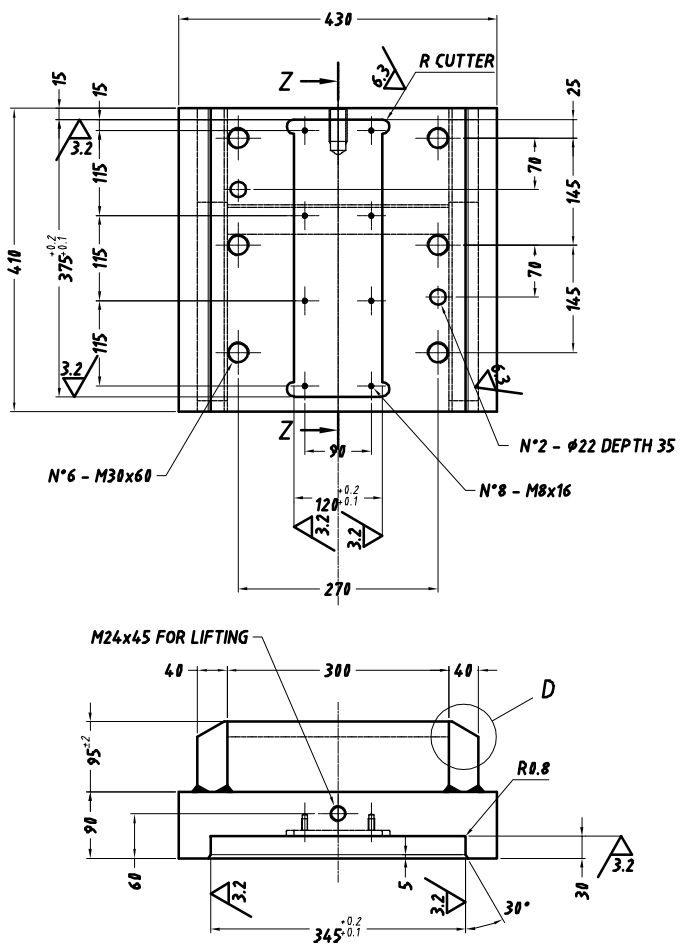

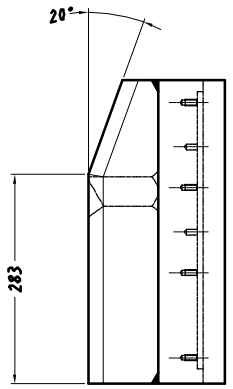

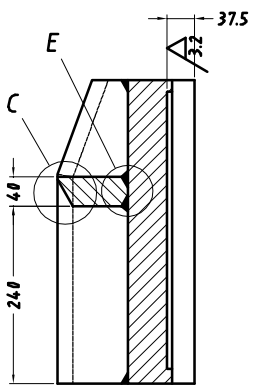

SECTION Z-Z

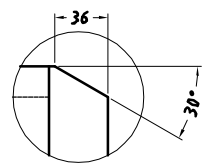

DETAIL "D" SCALE (1:2.5)

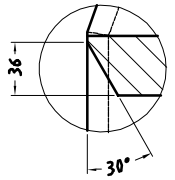

DETAIL "C" SCALE (1:2.5)

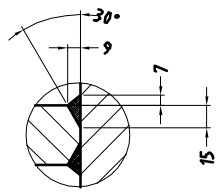

DETAIL "E" SCALE (1:2.5)

ITEM 03
Q.ty 4
S275JR EN10025
w. 150 Kg.

N° PM:						
Modifica						
QUESTO DISEGNO E' IN MISTRA ESCLUSIVA FAMIGLIA HYDROMEC A TERMINE DI LEGGE NE E' VIETATA LA CHIAMAZIONE A TERZI E LA RIPRODUZIONE	N° pezzi	Denominazione standard		Materiale	Uni	Pos. unitaria
Macchina 3200 Ton.	Raggi non quotati ISO Tolleranza generale ±1 ISO 9001 CE	HYDROMEC PRESSE AUTOMATISMI ED IMPIANTI PER LA DEFORMAZIONE DEI METALLI Via Rondinera, 117 - 25144 BRESCIA (BS) ITALY - Tel. 030/2530611 - Fax 030/2530199 - C.F. - P.IVA 03841610170		Materiale	S275JR EN10025	
				Fornitura		
				Trattamento		
				Gruppo	BADPLATE ASSEMBLY	
Denominazione ITEMS TO INSERT ON THE BASE	N.Pezzi	Peso unitario in Kg	Scala 1:5	Data 12/12/2017	Codice disegno A-054672_D	Revisione 0
		Ricavato da modello	Disegnatore HYD_FS	Approvato da		